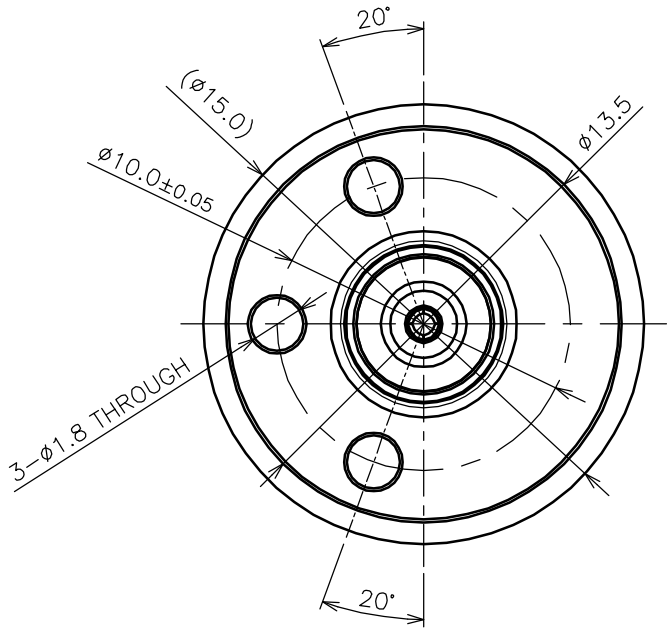

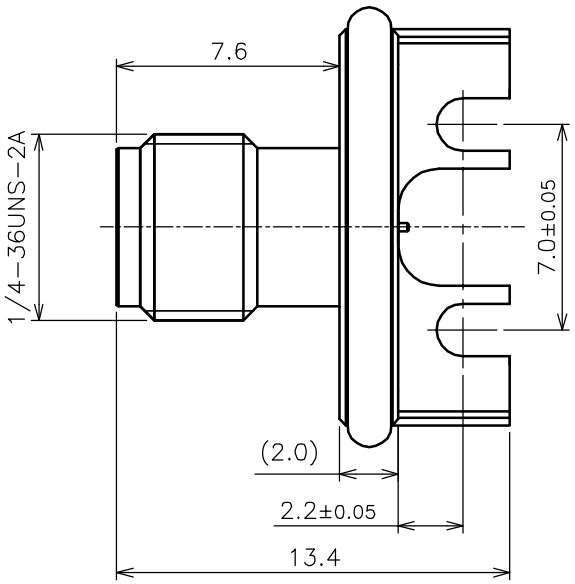

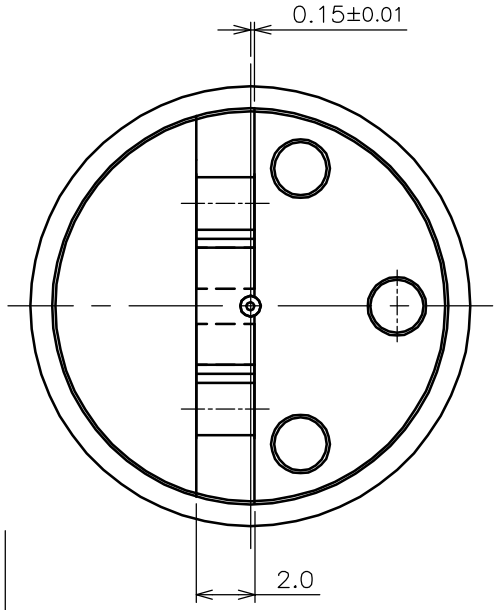

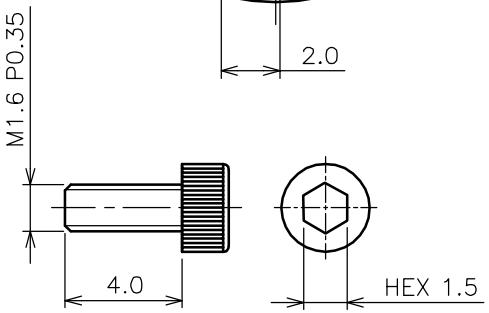

NOTES

1. 指示なき公差は ±0.2 とする
2. RoHS 適合品

NO.	ITEM/NAME	MATERIAL	QTY	FINISH	DRAWING NO.	REFERENCE
7	Oリング	FKM−70	1	−		
6	ネジ	ステンレス	5	−		
5	絶縁体_B	PTFE	1	−		
4	絶縁体_A	PTFE	1	-		
3	中心コンタクト	ﾍﾞﾘﾘｳﾑ銅	1	Au		
2	リング	ステンレス	1	ﾊﾞｯﾊﾟｰﾄ		
1	シェル	黄銅	1	三元合金		

REVNO	DATE	DESCRIPTION	CK.BY	AP.BY
4				
3				
2				
1				

REVISIONS NOTE

SCALE	4/1
DATE	2021.10.25
DRAWN BY:	K.Satou
CHECKED BY:	M.Konno
APPROVED BY:	K.Satou

TITLE
SK50−9050(2.92−R)

DRAWING NO.
1850−9050−90

SHEET 1/1

ALMIC ELECTRONICS CO,.LTD.

DIMENSIONS IN mm