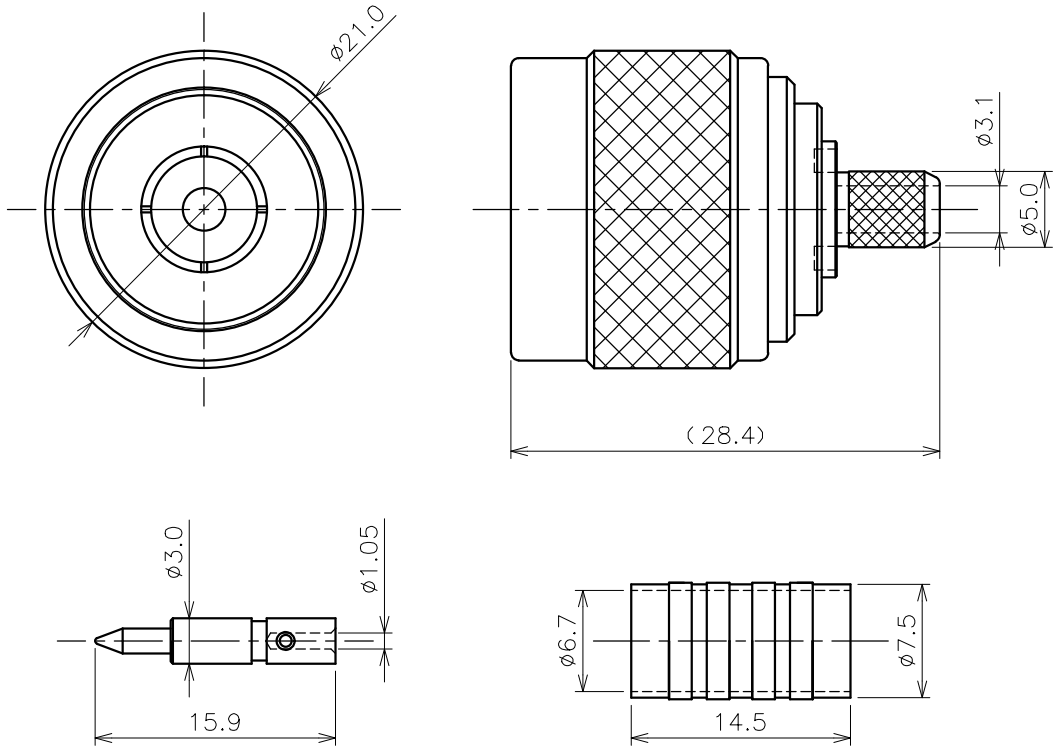

NOTES

1. 指示無き公差は±0.2とする
2. RoHS対応品

番号	部品名称	材質	数量	処理	図番	備考
8	圧着スリーブ	黄銅	1	Ni		
7	中心コンタクト	黄銅	1	Au		
6	シェル	黄銅	1	Ni		△1
5	絶縁体	PTFE	1	—		
4	保持リング	リン青銅	1	—		
3	外部コンタクト	黄銅	1	Ni		△1
2	ガスケット	シリコンゴム	1	—		
1	接続ナット	黄銅	1	Ni		

記号	日付	記事	担当	承認
△4				
△3				
△2				
△1	16.04.07	設計変更	松永	佐藤

改訂欄

尺度	2/1	日付	2005.06.09	名称	NN20-4001(N-P-3DW-CR)
製図	設計	検図			
市川	木村	花房		図番	2020-4001-90

葉番 1/1

アルミック電機株式会社

第三角法