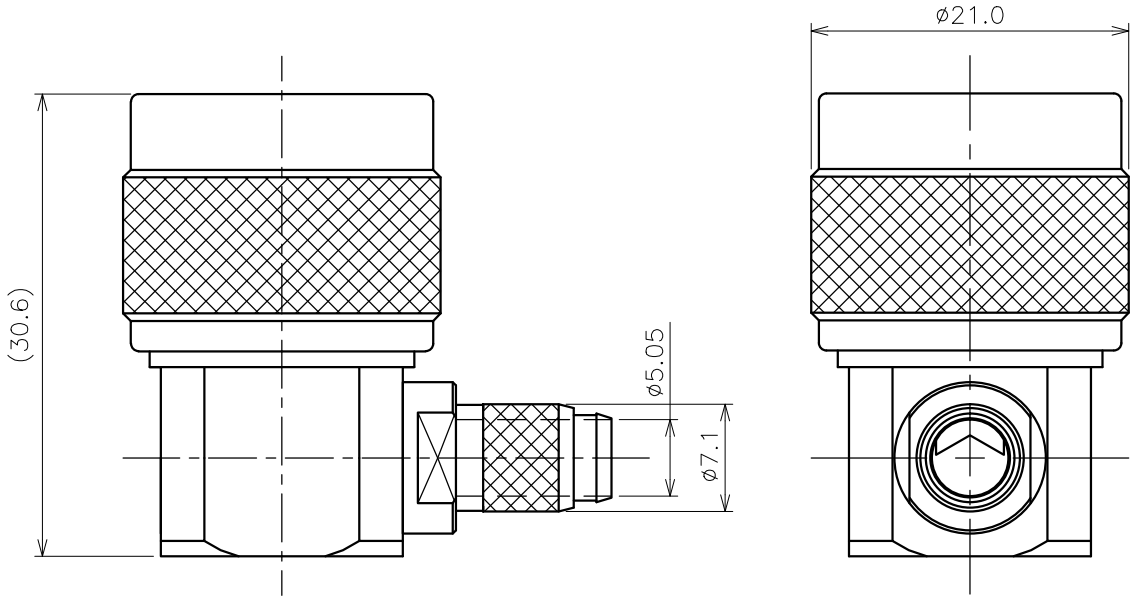

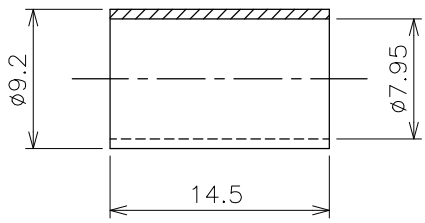

NOTES

1. 指示無き公差は±0.2とする
2. RoHS対応品

番号	部品名称	材質	数量	処理	図番	備考
9	圧着スリーブ	黄銅	1	Ni		
8	キャップ	黄銅	1	Ni		
7	横棒	黄銅	1	Ni		
6	保持リング	リン青銅	1	Ni		
5	シェル	黄銅	1	Ni		
4	絶縁体	PTFE	1	—		
3	ガスケット	シリコンゴム	1	—		
2	接続ナット	黄銅	1	Ni		
1	中心コンタクト	黄銅	1	Au		

記号	日付	記事	担当	承認
4				
3				
2				
1				

改訂欄

尺度	2/1	日付	2003.10.29	名称	NN21-5000(N-LP-5DV-CR)
製図	設計	検図			
木村	市川	花房		図番	2021-5000-90

葉番 1/1

アルミック電機株式会社

第三角法