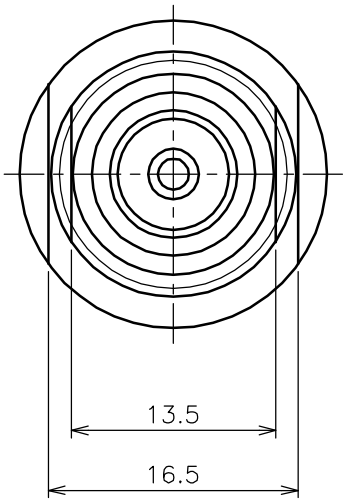

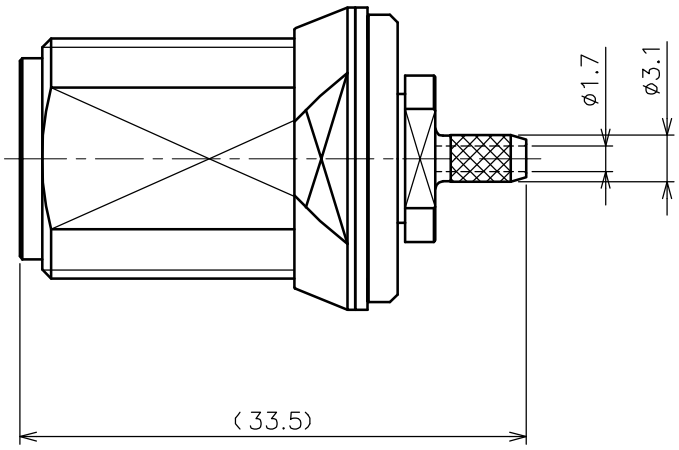

取付穴寸法
パネル厚：8.0MAX

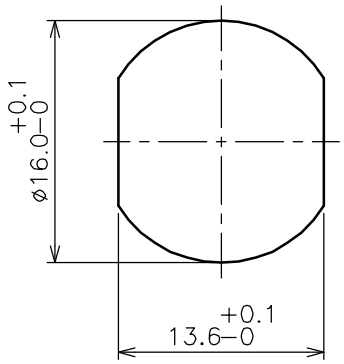

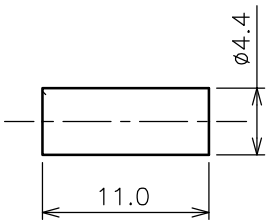

NOTES

1. 指示無き公差は±0.2とする
2. 材質：RoHS対応品

番号	部品名称	材質	数量	処理	図番	備考
7	ワッシャー	黄銅	1	Ni		
6	ナット	黄銅	1	Ni		
5	圧着スリーブ	黄銅	1	Ni		
4	ホルダー	黄銅	1	Ni		
3	絶縁体	テフロン	1	ー		
2	中心コンタクト	リン青銅	1	Au		
1	シェル	黄銅	1	Ni		

記号	日付	記事	担当	承認
4				
3				
2				
1				

改訂欄

尺度	2/1	日付	2010.07.05	名称	NN48-2000(N-BJ-1.5D-CR)
製図	田中	設計	田中	検図	木村
図番	2048-2000-90	葉番	1/1		

アルミック電機株式会社

第三角法