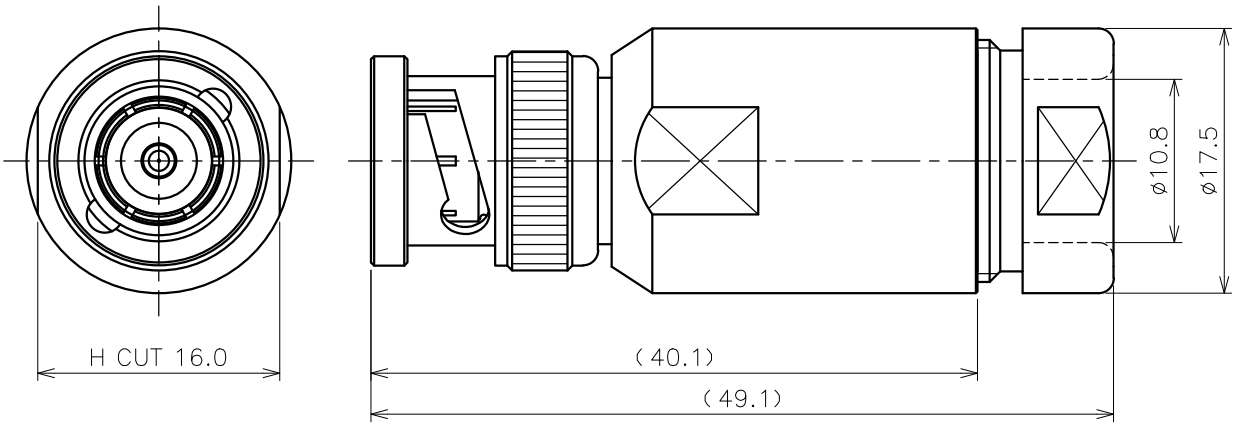

NOTES

1. 指示無き公差は±0.2とする
2. RoHS対応品

番号	部品名称	材質	数量	処理	図番	備考
14	締付金具	黄銅	1	Ni		
13	シェル	黄銅	1	Ni		
12	ワッシャー	黄銅	1	Ni		
11	ガスケット	シリコンゴム	1	—		
10	クランプ	黄銅	1	Ni		
9	フェルール	黄銅	1	Ni		
8	絶縁体B	PTFE	1	—		
7	中心コンタクト	黄銅	1	Au		
6	平ワッシャー	鉄	1	Ni		
5	ウェーブワッシャー	鋼	2	Ni		
4	Cワッシャー	鋼	1	Ni		
3	ガスケット	シリコンゴム	1	—		
2	絶縁体A	PTFE	1	—		
1	接続スリーブ	黄銅	1	Ni		

記号	日付	記事	担当	承認
4				
3				
2				
1				

改訂欄

尺度	2/1	日付	2004.10.04	名称	BN10-5200 (BNC-P-8/U)
製図	市川	設計	木村	検図	花房
図番	3010-5200-90			葉番	1/1

アルミック電機株式会社

第三角法