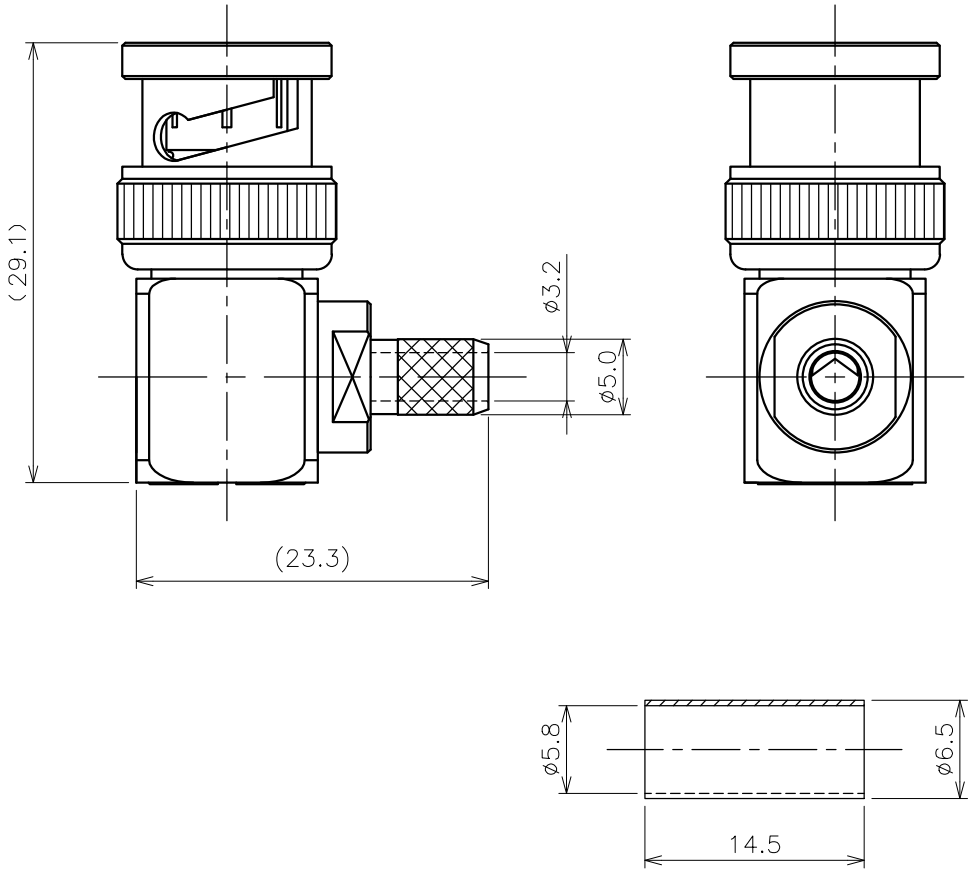

NOTES

1. 指示無き公差は±0.2とする
2. RoHS対応品

番号	部品名称	材質	数量	処理	図番	備考
11	圧着スリーブ	黄銅	1	Ni		
10	キャップ	黄銅	1	Ni		
9	横棒	黄銅	1	Ni		
8	シェル	黄銅	1	Ni		
7	平ワッシャー	鉄	1	Ni		
6	ウェーブワッシャー	鋼	2	Ni		
5	Cワッシャー	鋼	1	Ni		
4	ガスケット	シリコンゴム	1	−		
3	接続スリーブ	黄銅	1	Ni		
2	絶縁体	PTFE	1	−		
1	中心コンタクト	黄銅	1	Au		

記号	日付	記事	担当	承認
4				
3				
2				
1				

改訂欄

尺度	2/1	日付	2004.05.06	名称	BN21-4000(BNC-LP-3DV-CR)
製図	市川	設計	木村	検図	花房
図番	3021-4000-90	葉番	1/1		

アルミック電機株式会社

第三角法