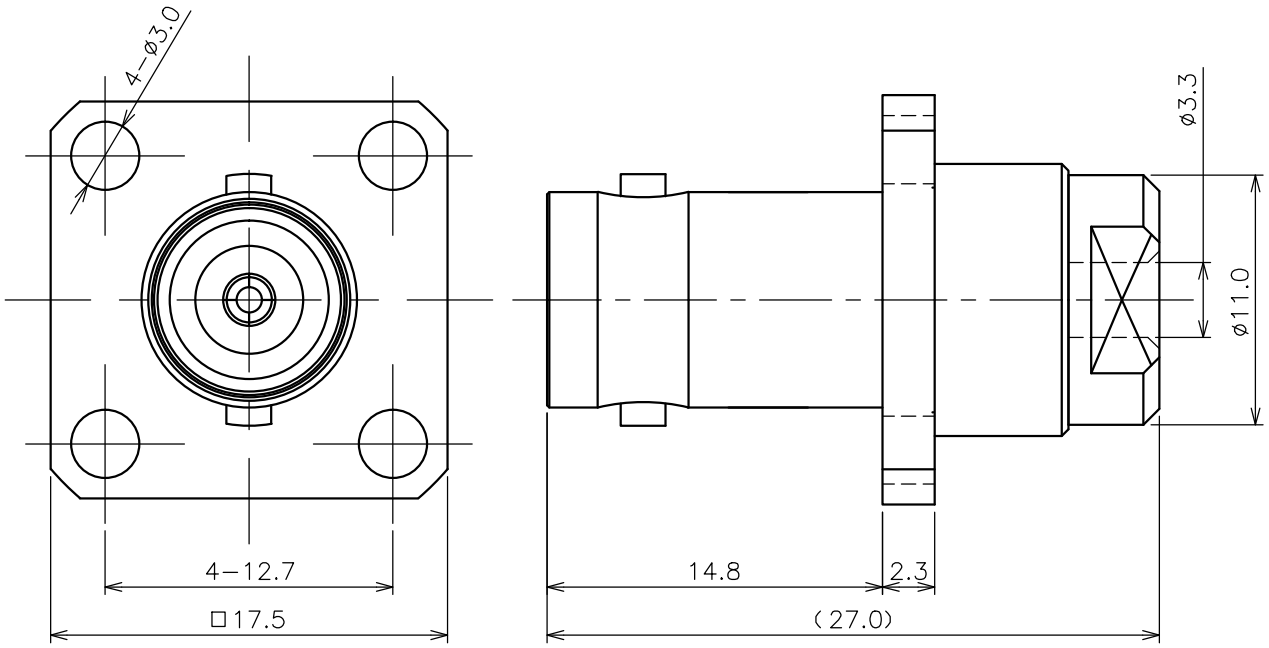

NOTES

1. 指示無き公差は±0.2とする
2. RoHS対応品

番号	部品名称	材質	数量	処理	図番	備考
6	締付金具	黄銅	1	Ni		
5	ホルダー	黄銅	1	Ni		
4	絶縁体 B	PTFE	1	−		
3	中心コンタクト	リン青銅	1	Au		
2	絶縁体 A	PTFE	1	−		
1	シェル	黄銅	1	Ni		

記号	日付	記事	担当	承認
4				
3				
2				
1				

改訂欄

尺度	3/1	日付	2005.01.17	名称	BN34-2000 (BNC-PJ-1.5DV)
製図	市川	設計	木村	検図	花房
図番	3034−2000−90	葉番	1/1		

アルミック電機株式会社

第三角法