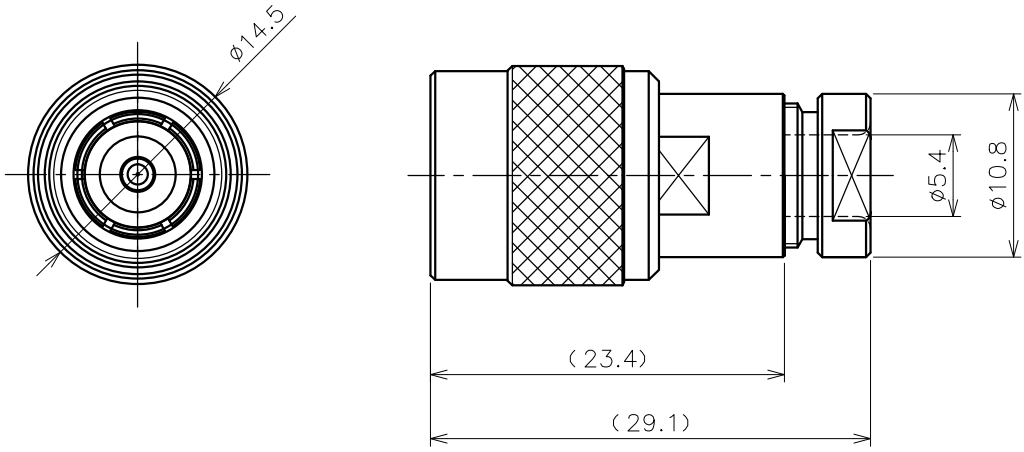

NOTES

1. 指示無き公差は±0.2とする
2. RoHS対応品

番号	部品名称	材質	数量	処理	図番	備考
12	締付金具	黄銅	1	Ni		
11	シェル	黄銅	1	Ni		
10	ワッシャー	黄銅	1	Ni		
9	ガスケット	シリコンゴム	1	—		
8	クランプ	黄銅	1	Ni		
7	平ワッシャー	鉄	1	Ni		
6	スペーサ	PTFE	1	—		
5	Cワッシャー	鉄	1	Ni		
4	ガスケット	シリコンゴム	1	—		
3	中心コンタクト	黄銅	1	Au		
2	絶縁体	PTFE	1	—		
1	接続ナット	黄銅	1	Ni		

記号	日付	記事	担当	承認
4				
3				
2				
1				

改訂欄

尺度	2/1	日付	2009.01.26	名称	TN10-4200(TNC-P-58/U)
製図	田中	設計	田中	検図	木村
図番	3110-4200-90	葉番	1/1		

アルミック電機株式会社

第三角法