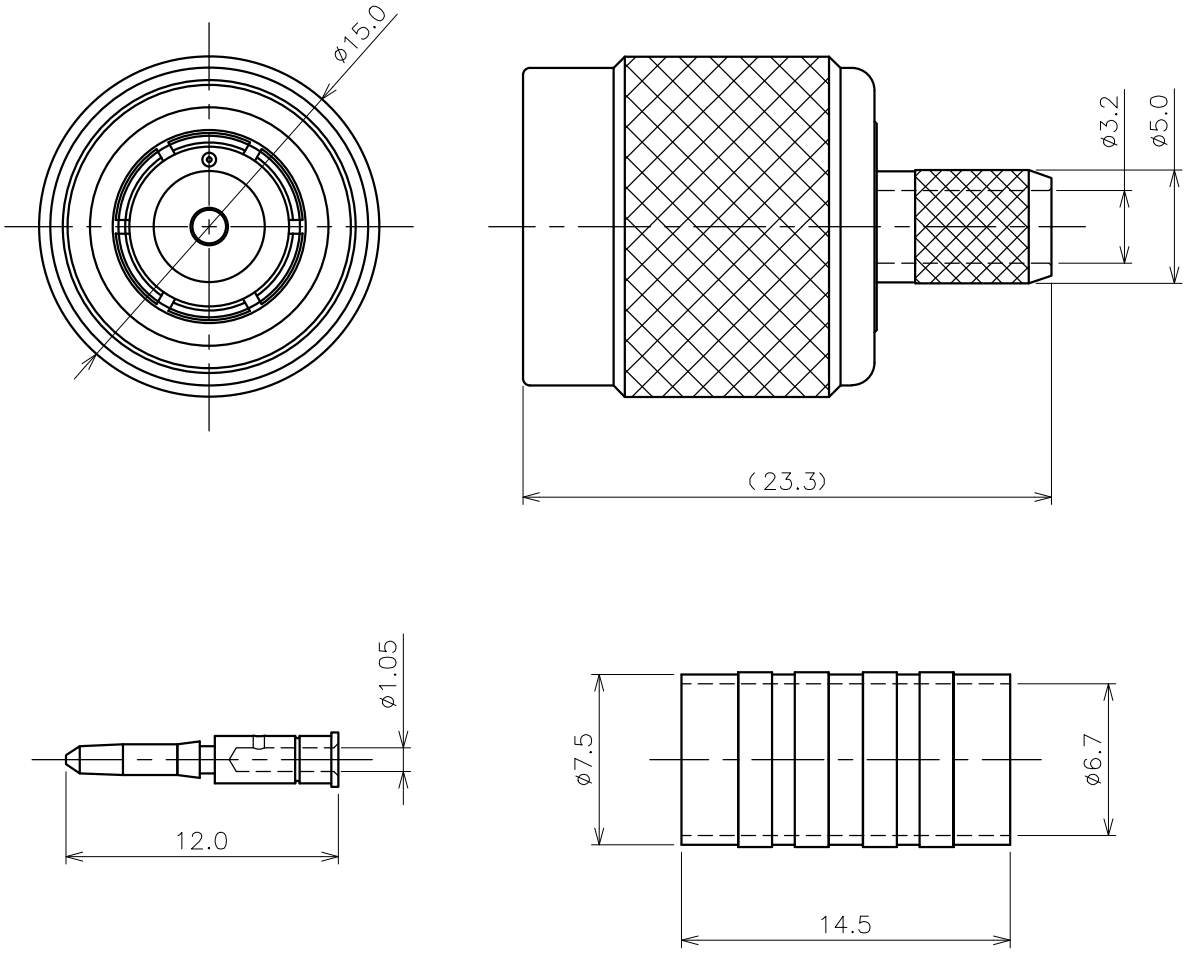

NOTES

1. 指示無き公差は±0.2とする
2. RoHS対応品

番号	部品名称	材質	数量	処理	図番	備考
9	圧着スリーブ	黄銅	1	Ni		
8	中心コンタクト	黄銅	1	Au		
7	シェル	黄銅	1	Ni		
6	平ワッシャー	鉄	1	Ni		
5	スペーサ	PTFE	1	−		
4	Cワッシャー	鋼	1	Ni		
3	ガスケット	シリコンゴム	1	−		
2	絶縁体	POM	1	−		
1	接続ナット	黄銅	1	Ni		

記号	日付	記事	担当	承認
4				
3				
2				
1				

改訂欄

尺度	3/1	日付	2006.06.28	名称	TN20−4001(3D−2W)
製図	市川	設計	木村	検図	花房
図番	3120−4001−90	葉番	1/1		

アルミック電機株式会社

第三角法