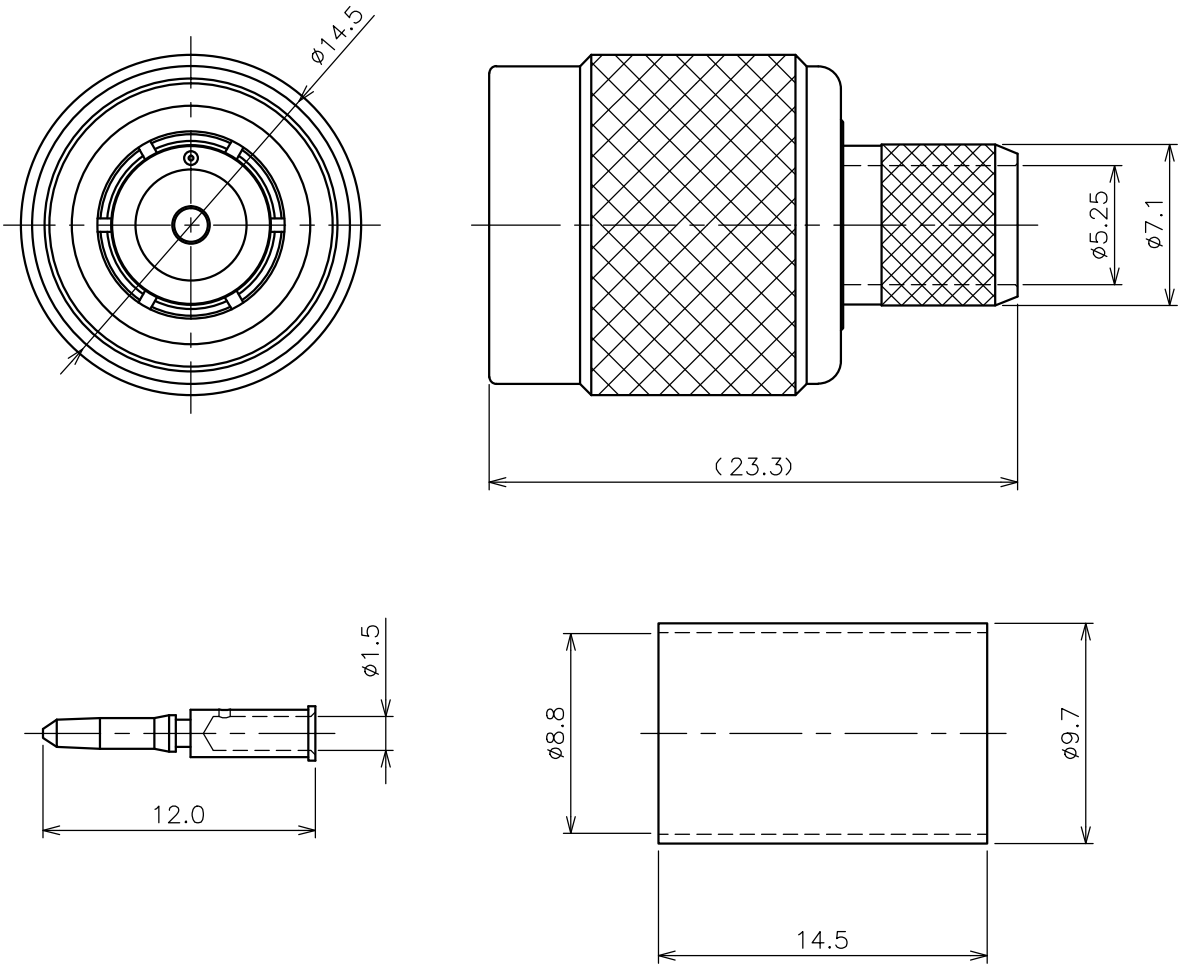

NOTES

1. 指示無き公差は±0.2とする
2. RoHS指令対応

番号	部品名称	材質	数量	処理	図番	備考
9	スリーブ	黄銅	1	Ni		
8	中心コンタクト	黄銅	1	Au		
7	シェル	黄銅	1	Ni		
6	平ワッシャー	鋼	1	Ni		
5	スペーサ	PTFE	1	—		
4	Cワッシャー	鋼	1	Ni		
3	ガスケット	シリコンゴム	1	—		
2	絶縁体	POM	1	—		
1	接続ナット	黄銅	1	Ni		

記号	日付	記事	担当	承認
4				
3				
2				
1				

改訂欄

尺度	3/1	日付	2005.03.07	名称	TN20-5001(5D-2W)
製図	市川	設計	木村	検図	花房
図番	3120-5001-90	葉番	1/1		

アルミック電機株式会社

第三角法