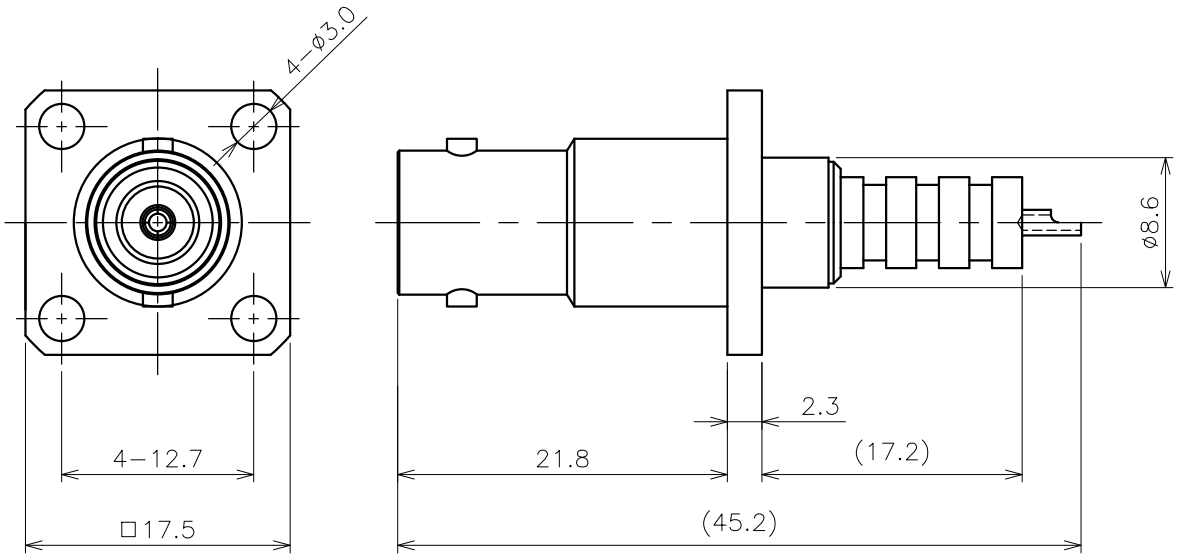

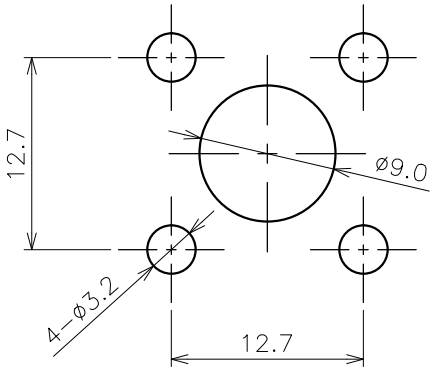

NOTES

1. 指示無き公差は±0.2とする
2. RoHS指令対応

番号	部品名称	材質	数量	処理	図番	備考
3	中心コンタクト	黄銅	1	Au		
2	絶縁体	PTFE	1	−		
1	シェル	黄銅	1	Ni		

記号	日付	記事	担当	承認
4				
3				
2				
1				

改訂欄

尺度	2/1	日付	2008.07.18	名称	SV50−9200(SHV−R)
製図	田中	設計	田中	検図	木村
図番	3250−9200−90	葉番	1/1		

アルミック電機株式会社

第三角法