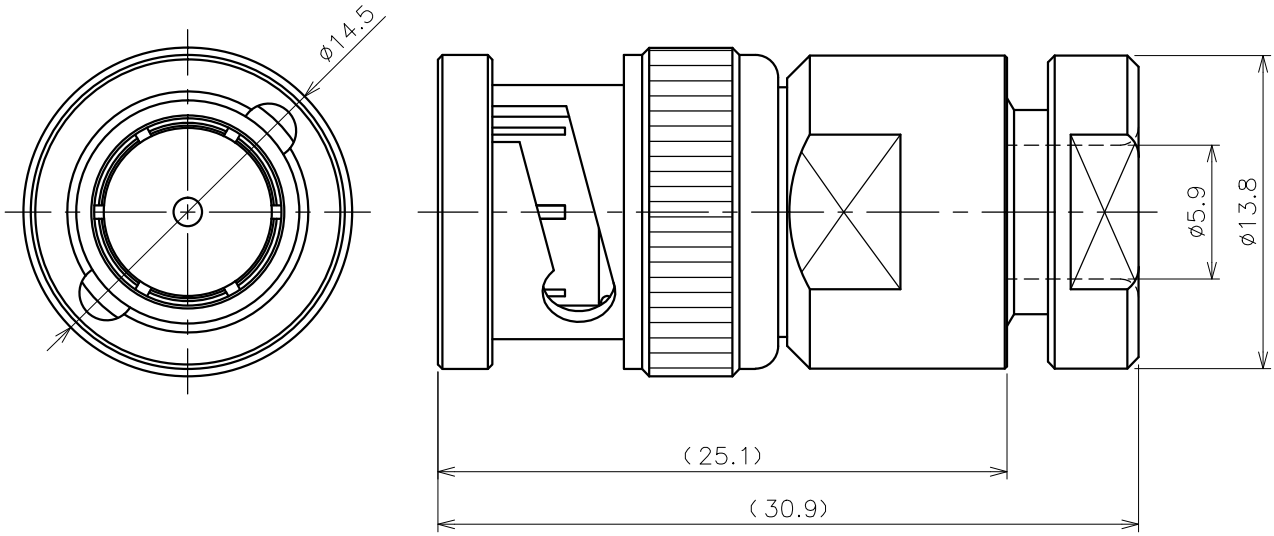

③⑧⑨⑩⑪は付属品

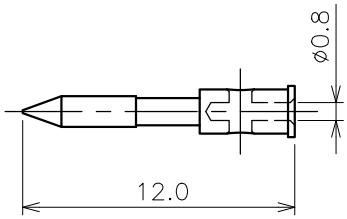

NOTES

1. 指示無き公差は±0.2とする
2. RoHS対応品

番号	部品名称	材質	数量	処理	図番	備考
13	締付金具	黄銅	1	Ni		
12	シェル	黄銅	1	Ni		
11	ワッシャー	黄銅	1	Ni		
10	ガスケット	シリコンゴム	1	—		
9	クランプ	黄銅	1	Ni		
8	フェルール	黄銅	1	Ni		
7	平ワッシャー	鉄	1	Ni		
6	ウェーブワッシャー	鋼	2	Ni		
5	Cワッシャー	鋼	1	Ni		
4	ガスケット	シリコンゴム	1	—		
3	中心コンタクト	黄銅	1	Au		
2	絶縁体	PTFE	1	—		
1	接続スリーブ	黄銅	1	Ni		

記号	日付	記事	担当	承認
4				
3				
2				
1				

改訂欄

尺度	3/1	日付	2011.04.18	名称	BN10-4102(BNC-P-3CF)
製図	松永	設計	松永	検図	田中
図番	3010-4102-90	葉番	1/1		

アルミック電機株式会社

第三角法