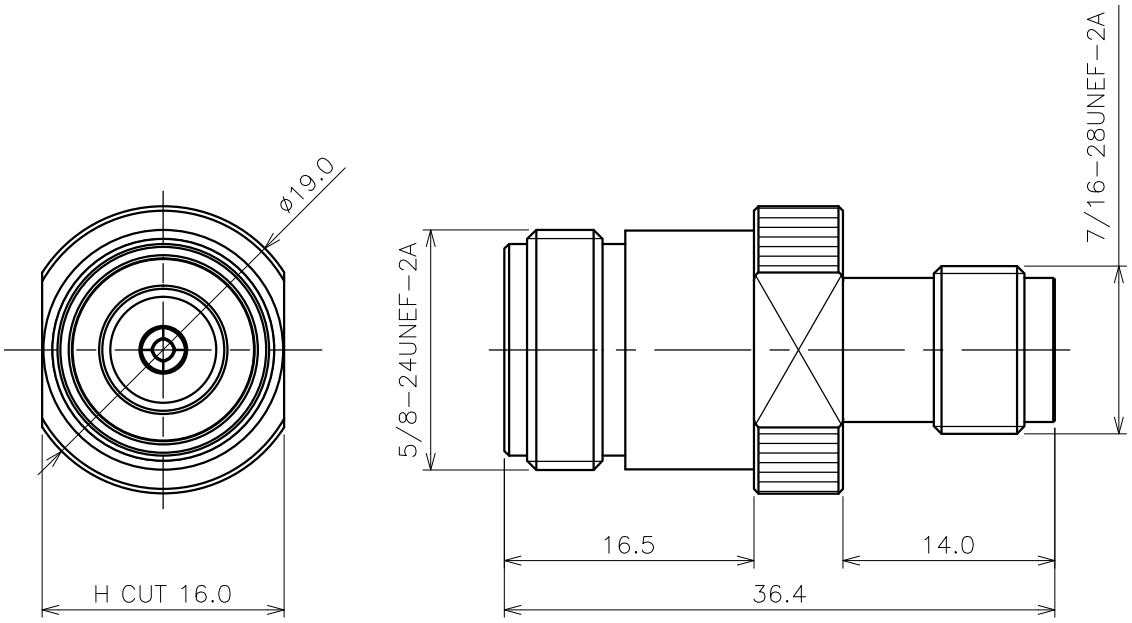

NOTES

1. 指示無き公差は±0.2とする
2. RoHS対応品

番号	部品名称	材質	数量	処理	図番	備考
4	絶縁体	PTFE	1	−		
3	中心コンタクト	リン青銅	1	Au		
2	シェル	黄銅	1	Ni		
1	ブッシング	黄銅	1	Ni		

記号	日付	記事	担当	承認
4				
3				
2				
1				

改訂欄

尺度	2/1	日付	2005.08.02	名称	AD34−1310(NJ−TNCJ)
製図	市川	設計	木村	検図	花房
図番	7034−1310−90	葉番	1/1		

アルミック電機株式会社

第三角法