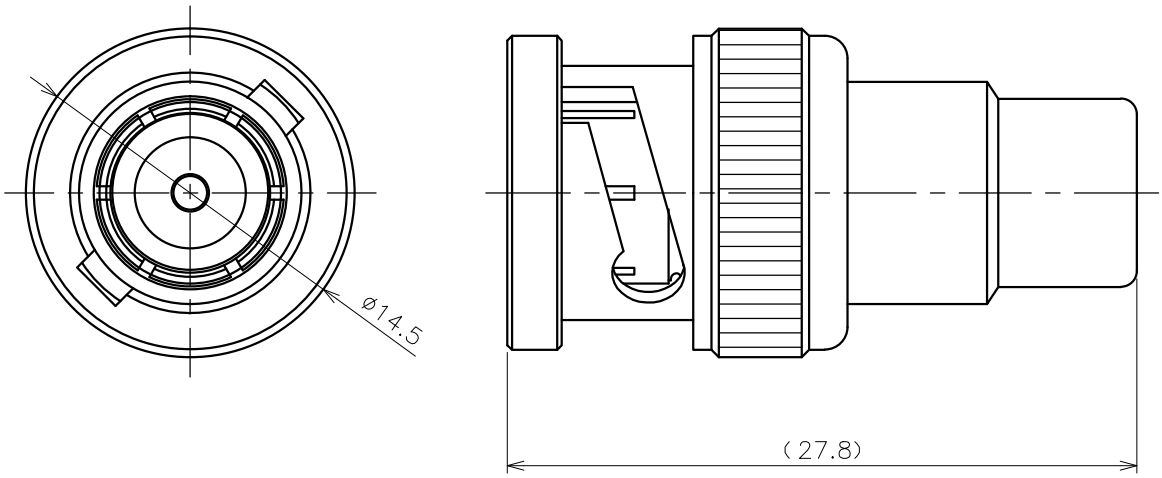

NOTES

1. 指示無き公差は±0.2とする
2. RoHS対応品

番号	部品名称	材質	数量	処理	図番	備考
9	絶縁体 B	POM	1	Ni		
8	シェル	黄銅	1	Ni		
7	平ワッシャー	鉄	1	Ni		
6	ウェーブワッシャー	鋼	2	Ni		
5	Cワッシャー	鋼	1	Ni		
4	ガスケット	シリコンゴム	1	−		
3	中心コンタクト	黄銅	1	Ni		
2	絶縁体 A	POM	1	−		
1	接続スリーブ	ダイカスト	1	Ni		

記号	日付	記事	担当	承認
4				
3				
2				
1				

改訂欄

尺度	3/1	日付	2006.03.16	名称	AD46-1110(BNCP-RCAJ)
製図	設計	検図			
市川	木村	花房		図番	7046-1110-90

葉番 1/1

アルミック電機株式会社

第三角法