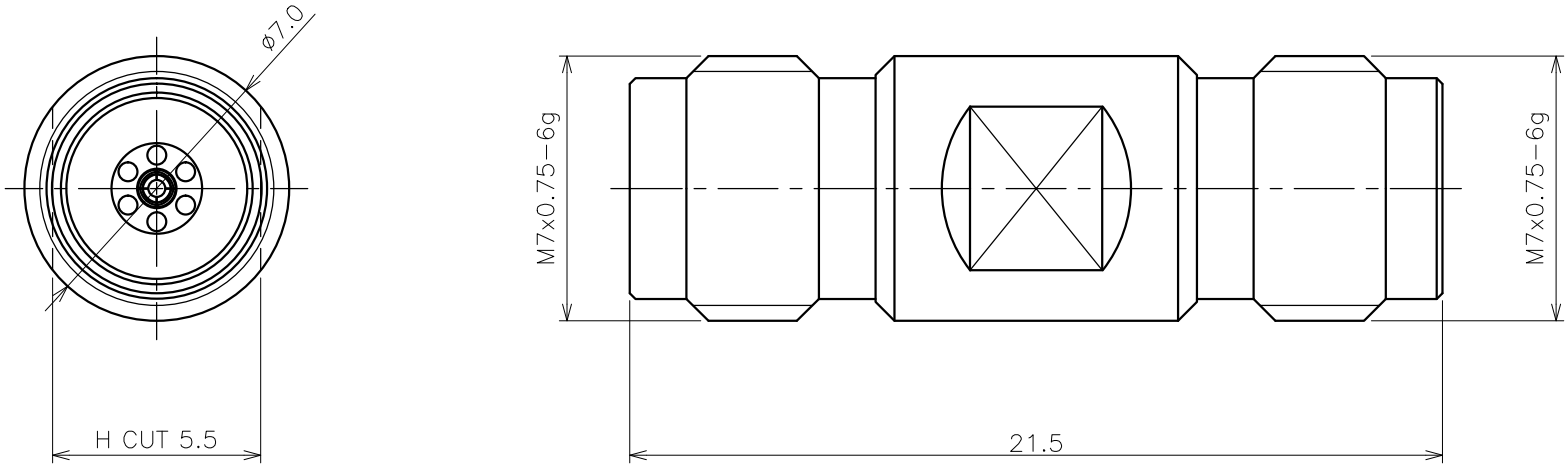

NOTES

1. TOLERANCE ON REMAINDER: ±0.2
2. RoHS COMPLIANT

NO.	ITEM/NAME	MATERIAL	QTY	FINISH	DRAWING NO.	REFERENCE
4	ブッシング	ステンレス	1	パッシベート		
3	絶縁体	PEI	1	−		
2	シェル	ステンレス	1	パッシベート		
1	中心コンタクト	ベリリウム銅	1	Au		

REVNO	DATE	DESCRIPTION	CK.BY	AP.BY
4				
3				
2				
1				

REVISIONS NOTE

SCALE	5/1
DATE	2019.06.19
DRAWN BY:	M.Konno
CHECKED BY:	K.Satou
APPROVED BY:	K.Satou

TITLE: V361−9010_(2.4−A−JJ)

DRAWING NO. 8361−9010−90

SHEET 1/1

ALMIC ELECTRONICS CO.,LTD.

DIMENSIONS IN mm