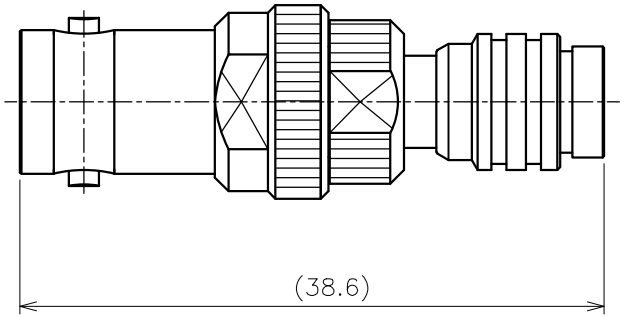

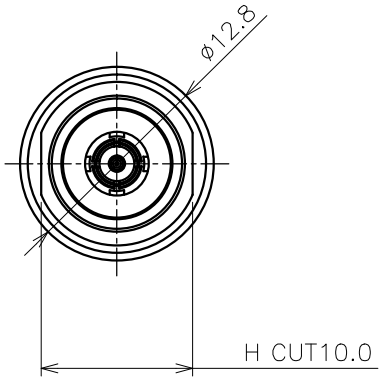

NOTES

1. TOLERANCE ON REMAINDER: ±0.2
2. RoHS COMPLIANCE

NO.	ITEM/NAME	MATERIAL	QTY	FINISH	DRAWING NO.	REFERENCE
7	絶縁体 B	PTFE	2	—		
6	中心コンタクト	ベリリウム銅	1	Au		
5	カバー	黄銅	1	Ni		
4	スプリング	ベリリウム銅	1	—		
3	外部コンタクト	リン青銅	1	Au		
2	シェル B	黄銅	1	Ni		
1	シェル A	黄銅	1	Ni		

REVNO	DATE	DESCRIPTION	CK.BY	AP.BY
4				
3				
2				
1				

REVISIONS NOTE

SCALE	2/1
DATE	2019.07.11
DRAWN BY:	M.Konno
CHECKED BY:	K.Satou
APPROVED BY:	K.Satou

TITLE
AD3i-1210 (BNCCJ-1.0/2.3P)

DRAWING NO.
703i-1210-90

SHEET 1/1

ALMIC ELECTRONICS CO.,LTD.

DIMENSIONS IN mm