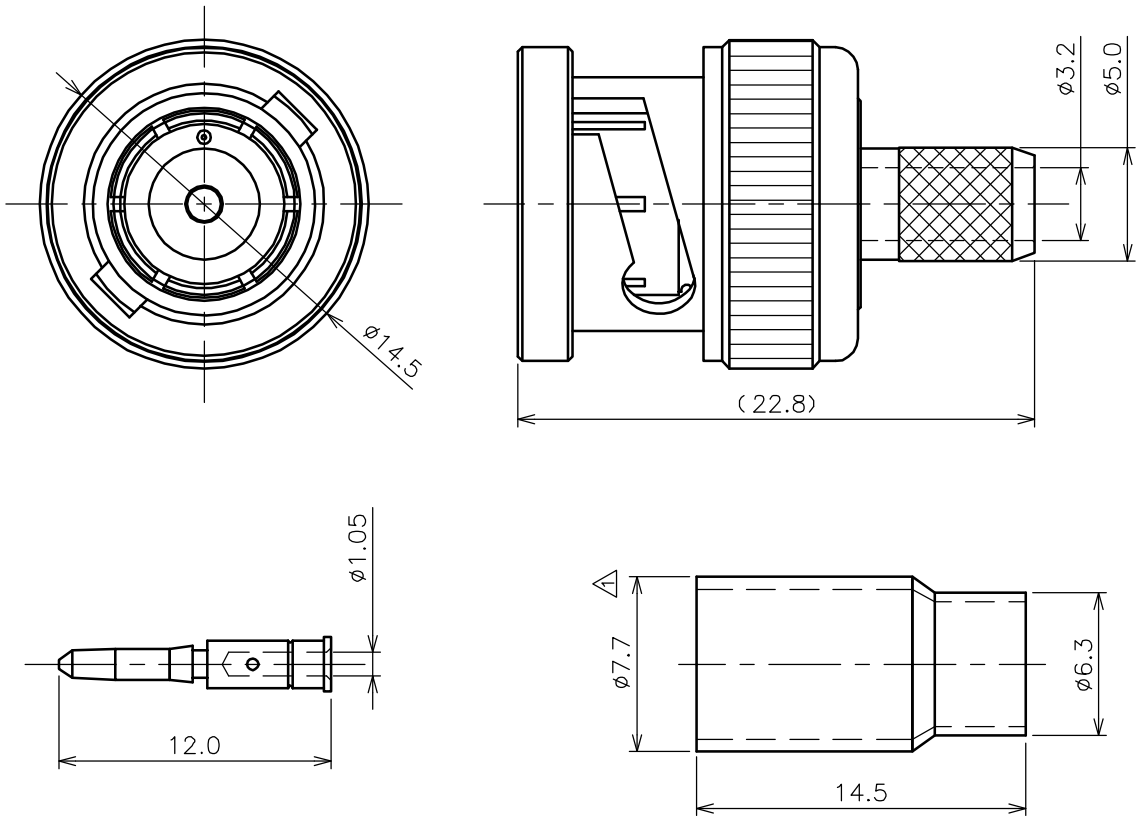

NOTES

1. 指示無き公差は±0.2とする
2. RoHS対応品

番号	部品名称	材質	数量	処理	図番	備考
9	圧着スリーブ	黄銅	1	Ni		1
8	中心コンタクト	黄銅	1	Au		
7	シェル	黄銅	1	Ni		
6	平ワッシャー	鉄	1	Ni		
5	ウェーブワッシャー	鋼	2	Ni		
4	Cワッシャー	鋼	1	Ni		
3	ガスケット	シリコンゴム	1	―		
2	絶縁体	デルリン	1	―		
1	接続スリーブ	ダイカスト	1	Ni		

記号	日付	記事	担当	承認
4				
3				
2				
1	20.12.01	圧着ｽﾘｰﾌﾞ改版	佐藤	紺野

改訂欄

尺度	3/1	日付	2020.06.11	名称	BN20-4205(BNC-P-RG55/142/223-CR)
製図	設計	検図			
佐藤	佐藤	紺野		図番	3020-4205-90

葉番 1/1

アルミック電機株式会社

第三角法