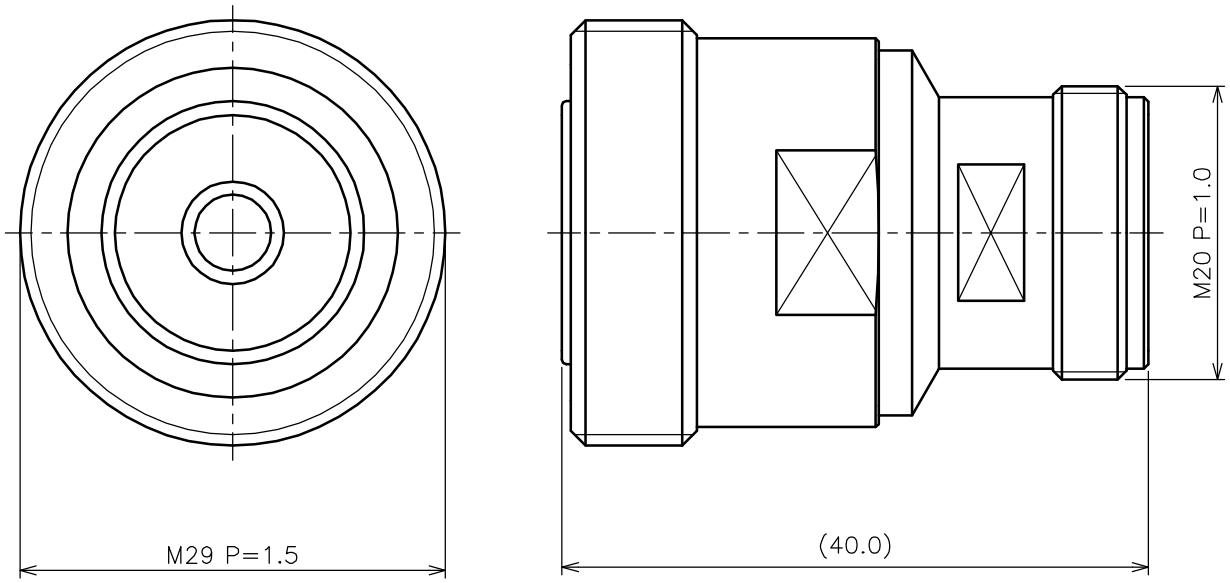

NOTES

1. 指示無き公差は±0.2とする
2. RoHS対応品

番号	部品名称	材質	数量	処理	図番	備考
6	シェルB	黄銅	1	Ni		
5	絶縁体B	テフロン	1	—		
4	中心コンタクト	リン青銅	1	Au		
3	Oリング(赤)	シリコン	1	—		
2	絶縁体	テフロン	1	—		
1	シェルA	黄銅	1	Ni		

記号	日付	記事	担当	承認
4				
3				
2				
1				

改訂欄

尺度	2/1	日付	2012.07.09	名称	ADCA-1310(4.1/9.5J-7/16J)
製図	設計	検図		図番	70CA-1310-90
田中	田中	池田			葉番 1/1

アルミック電機株式会社

第三角法