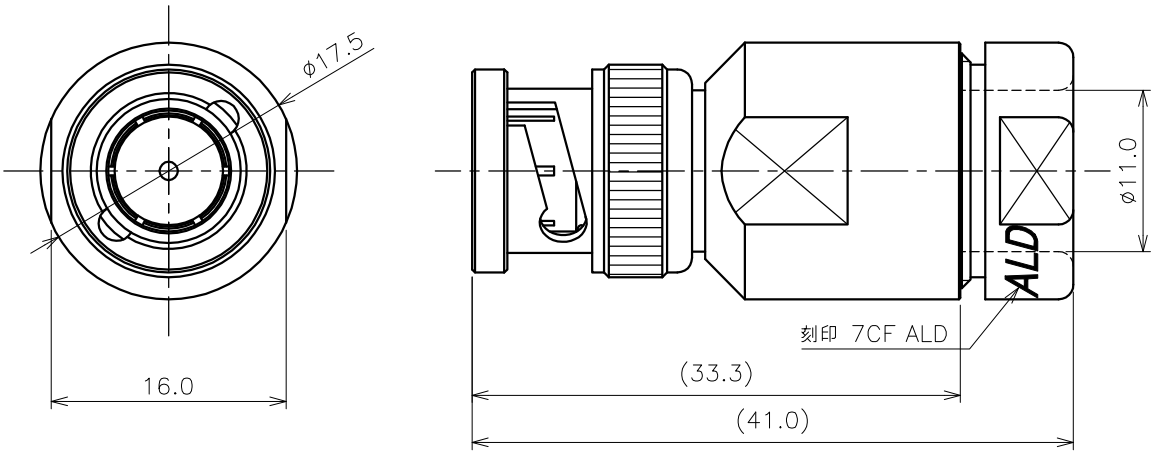


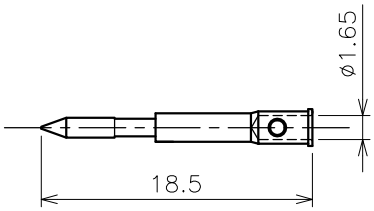


③⑩は付属品

NOTES

1. 指示無き公差は±0.2とする
2. RoHS対応品

| 番号 | 部品名称 | 材質 | 数量 | 処理 | 図番 | 備考 |
|---|---|---|---|---|---|---|
| 13 | 締付金具 | 黄銅 | 1 | Ni | | |
| 12 | シェル | 黄銅 | 1 | Ni | | |
| 11 | ワッシャー | 黄銅 | 1 | Ni | | |
| 10 | ガスケット | シリコンゴム | 1 | ー | | |
| 9 | クランプ | 黄銅 | 1 | Ni | | |
| 8 | フェルール | 黄銅 | 1 | Ni | | |
| 7 | 平ワッシャー | 鉄 | 1 | Ni | | |
| 6 | ウェーブワッシャー | 鋼 | 2 | Ni | | |
| 5 | Cワッシャー | 鋼 | 1 | Ni | | |
| 4 | ガスケット | シリコンゴム | 1 | ー | | |
| 3 | 中心コンタクト | 黄銅 | 1 | Au | | |
| 2 | 絶縁体 | テフロン | 1 | ー | | |
| 1 | 接続スリーブ | 黄銅 | 1 | Ni | | |

| 記号 | 日付 | 記事 | 担当 | 承認 |
|---|---|---|---|---|
| 4 | | | | |
| 3 | | | | |
| 2 | | | | |
| 1 | | | | |

改訂欄

| 尺度 | 2/1 | 日付 | 2012.11.16 | 名称 | BN10-5602(BNC-P-7CF) |
|---|---|---|---|---|---|
| 製図 | 松永 | 設計 | 松永 | 検図 | 田中 |
| 図番 | 3010-5602-90 | 葉番 | 1/1 | | |

アルミック電機株式会社

第三角法