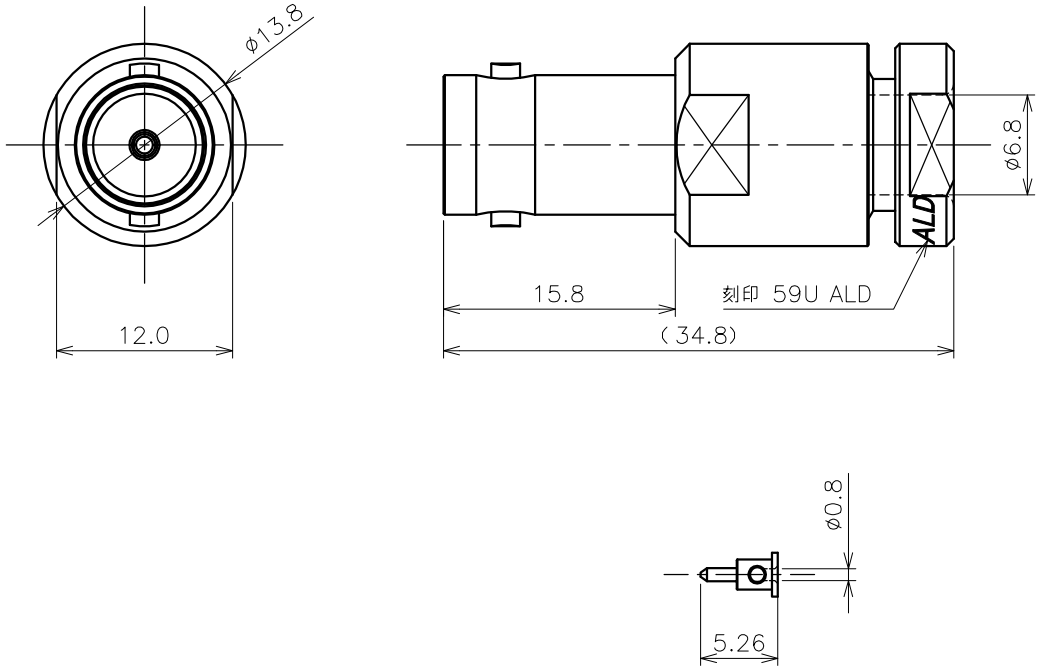

⑤⑧は付属品

NOTES

1. 指示無き公差は±0.2とする
2. RoHS対応品

番号	部品名称	材質	数量	処理	図番	備考
9	締付金具	黄銅	1	Ni		
8	ワッシャー	黄銅	1	Ni		
7	ガスケット	シリコンゴム	1	ー		
6	クランプ	黄銅	1	Ni		
5	中心コンタクトB	黄銅	1	Au		
4	絶縁体	PTFE	1	ー		
3	ブッシング	黄銅	1	Ni		
2	中心コンタクトA	ベリリウム銅	1	Au		
1	シェル	黄銅	1	Ni		

記号	日付	記事	担当	承認
4				
3				
2				
1				

改訂欄

尺度	2/1	日付	2013.02.20	名称	BN30-4201(BNC-J-59U)
製図	設計	検図			
松永	松永	池田		図番	3030-4201-90

葉番 1/1

アルミック電機株式会社

第三角法