納入仕様書	品　名	BNC型RF同軸コネクター	仕様書No. 3040-5052-91	
	品　番	BN40-5052(BNCJ-5DFB-CR)	発行日: 2019.06.12	頁　1 / 1

1、この仕様書は、下記引用規格に基づき当社で生産するBNC型同軸コネクター BN40-5052の定格・性能について規定する。

2、引用規格
1) JIS C 5412
2) JIS C 5410

3、形状・寸法

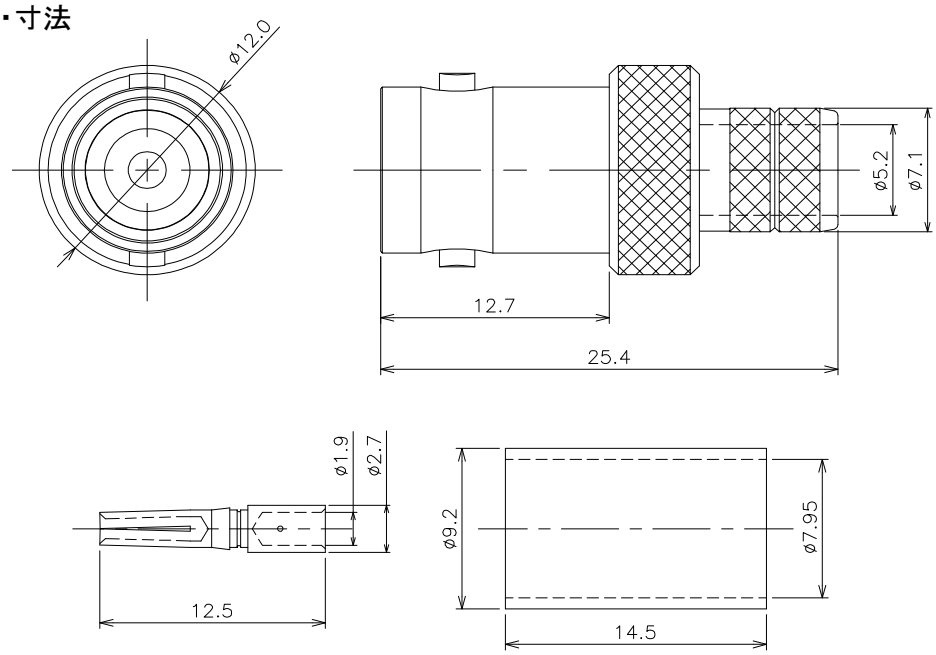

NOTES
1. 指示無き公差は±0.2とする
2. RoHS対応品

番号	部品名称	材質	数量	処理
4	圧着スリーブ	黄銅	1	Ni
3	中心コンタクト	リン青銅	1	Au
2	シェル	黄銅	1	Ni
1	絶縁体	PTFE	1	―

4、定格・性能

No	項　目	定格・性能	試験方法	準拠規格
1	絶縁抵抗	1,000MΩ以上	DC500V±50V印加	JIS C 5410 7.2.1
2	耐電圧	せん絡及び絶縁破壊がないこと	AC1,000V(実効値)印加	JIS C 5410 7.2.2
3	接触抵抗	3mΩ以下		JIS C 5410 7.2.3
4	特性インピーダンス	50Ω		JIS C 5410 7.2.4
5	電圧定在波比	1.2以下	周波数範囲 DC～4,000MHz	JIS C 5410 7.2.4
6	結合部接続強度	接続スリーブの外れ、異常変形なきこと	軸方向　引張り力:250N	JIS C 5410 7.3.8
7	ｹｰﾌﾞﾙｸﾗﾝﾌﾟ部の引張り強度 軸方向	ケーブルが外れないこと	取付後、ｹｰﾌﾞﾙとﾌﾟﾗｸﾞ間に250Nの引張力を加える	JIS C 5410 7.3.7
8	温度ｻｲｸﾙ 絶縁抵抗 外観、構造	 1,000MΩ以上 ひび、割れ、変形なきこと	コネクタ結合後 -40～+85℃を5サイクル	JIS C 5402 7.2.1

記号	改訂日	改訂事項	確認	作成
4				
3				
2				
1				

承認	確認	作成
紺野	佐藤	佐藤

アルミック電機株式会社