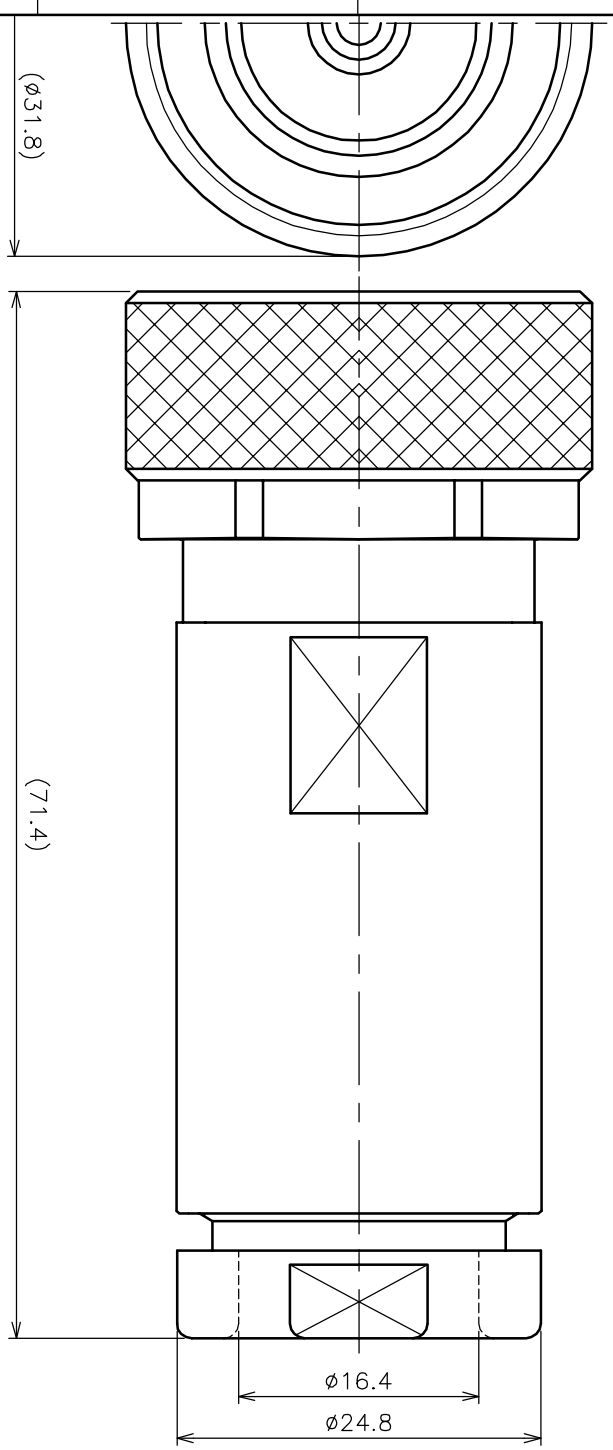

NOTES

1. 指示無き公差は±0.2とする
2. RoHS対応品

番号	部品名称	材質	数量	処理	図番	備考
15	Oリング(赤)	シリコンゴム	1	—		
14	締付金具	黄銅	1	Ni		
13	ワッシャー	黄銅	1	Ni		
12	ガスケット	シリコンゴム	1	—		
11	クランプ	黄銅	1	Ni		
10	フェルール	黄銅	1	Ni		
9	絶縁体	テフロン	1	—		
8	中心コンタクトB	リン青銅	1	Au		
7	絶縁体A	テフロン	1	—		
6	シェル	黄銅	1	Ni		
5	絶縁体	テフロン	1	—		
4	シェルA	黄銅	1	Ni		
3	中心コンタクトA	黄銅	1	Au		
2	Oリング(黒)	シリコンゴム	1	—		
1	接続ナット	黄銅	1	Ni		

記号	日付	記事	担当	承認
4				
3				
2				
1				

改訂欄

尺度	2/1	日付	2012.10.04	名称	D210-8003A(7/16-P-12SF)
製図	田中	設計	田中	検図	池田
図番	5110-8003-A0			葉番	1/1

アルミック電機株式会社

第三角法