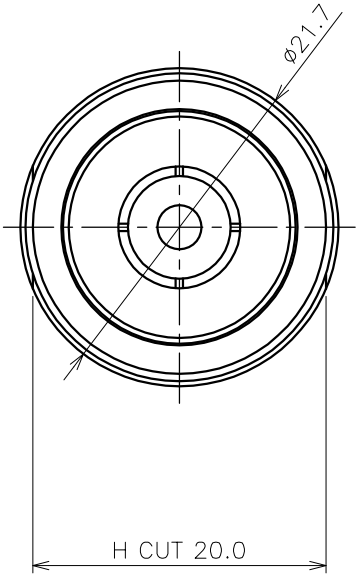

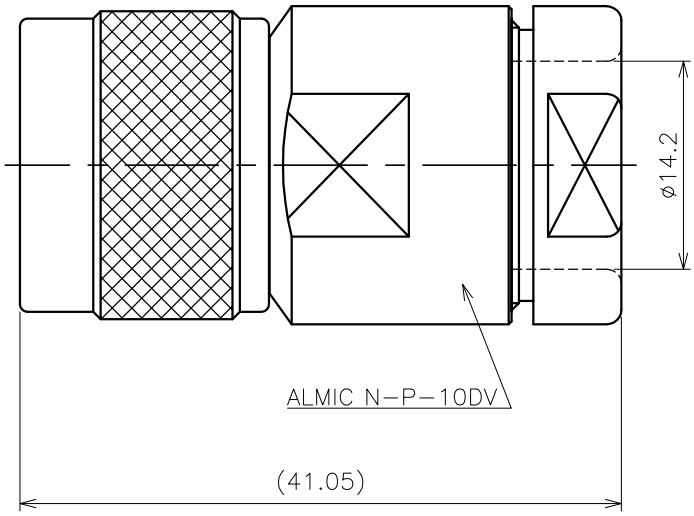

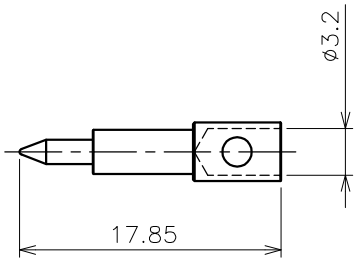

NOTES

1. TOLERANCE ON REMAINDER: ±0.2
2. RoHS COMPLIANCE

NO.	ITEM/NAME	MATERIAL	QTY	FINISH	DRAWING NO.	REFERENCE
11	締付金具	黄銅	1	Ni		
10	ワッシャー	黄銅	1	Ni		
9	ガスケット	シリコンゴム	1	−		
8	クランプ	黄銅	1	Ni		
7	ブッシング	黄銅	1	Ni		
6	絶縁体	PTFE	1	−		
5	シェル	黄銅	1	Ni		
4	保持リング	リン青銅	1	−		
3	ガスケット	シリコンゴム	1	−		
2	接続ナット	黄銅	1	Ni		
1	中心コンタクト	黄銅	1	Au		

REVNO	DATE	DESCRIPTION	CK.BY	AP.BY
4				
3	14.06.26	DESIGN CHANGE	Y.Komochi	T.Ikeda
2	12.02.02	DESIGN CHANGE	Y.Komochi	T.Tanaka
1	12.01.25	DESIGN CHANGE	Y.Komochi	T.Tanaka

REVISIONS NOTE

SCALE 2/1
DATE 2003.10.29
DRAWN BY: H.Ichikawa
CHECKED BY: Y.Kimura
APPROVED BY: T.Hanabusa

TITLE
NN10−7000 (N−P−10DV)

DRAWING NO.
2010−7000−90

SHEET 1/1

ALMIC ELECTRONICS CO,.LTD.

DIMENSIONS IN mm