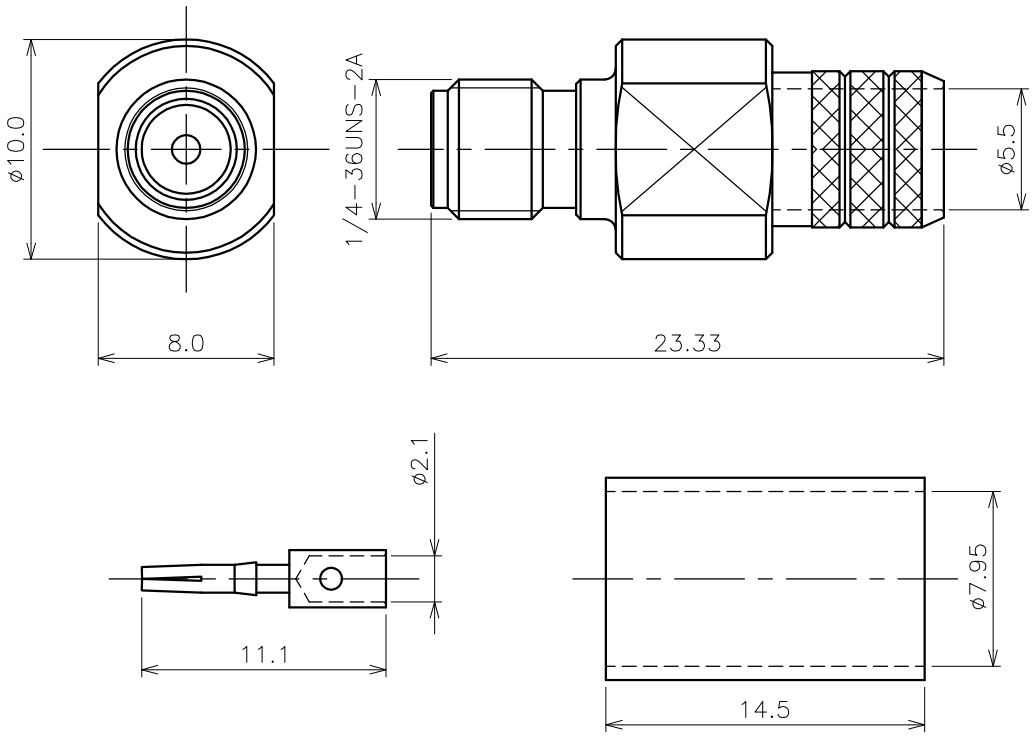

NOTES

1. 指示無き公差は±0.2とする
2. RoHS対応品

番号	部品名称	材質	数量	処理	図番	備考
4	圧着スリーブ	黄銅	1	Ni		
3	中心コンタクト	ベリリウム銅	1	Au		
2	シェル	黄銅	1	Ni		
1	絶縁体	テフロン	1	―		

記号	日付	記事	担当	承認
4				
3				
2				
1				

改訂欄

尺度	3/1	日付	2012.11.01	名称	SA40-5003(SMA-J-5SF-CR)
製図	設計	検図			
小餅	小餅	田中		図番	1040-5003-90

葉番 1/1

アルミック電機株式会社

第三角法